SIGNALISATION LÉVIS

FICHE TECHNIQUE

CATÉGORIE

BASE DE BÉTON

CODE DU PRODUIT

BD-310

APERÇU

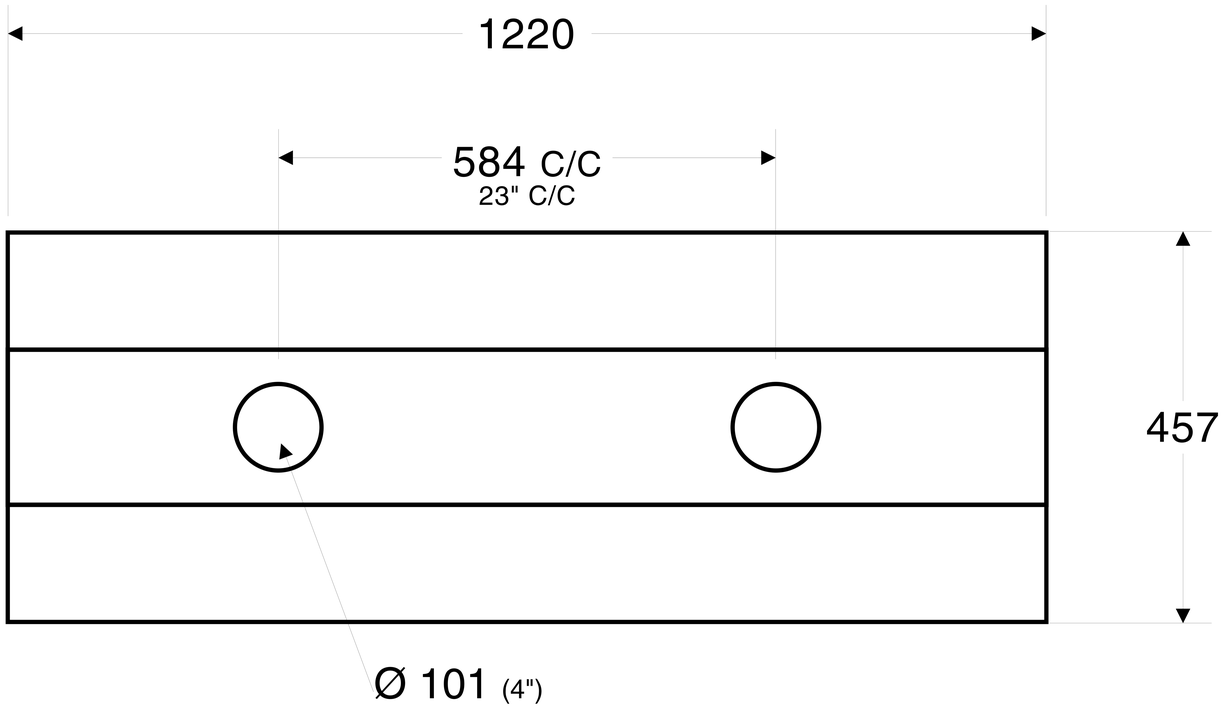

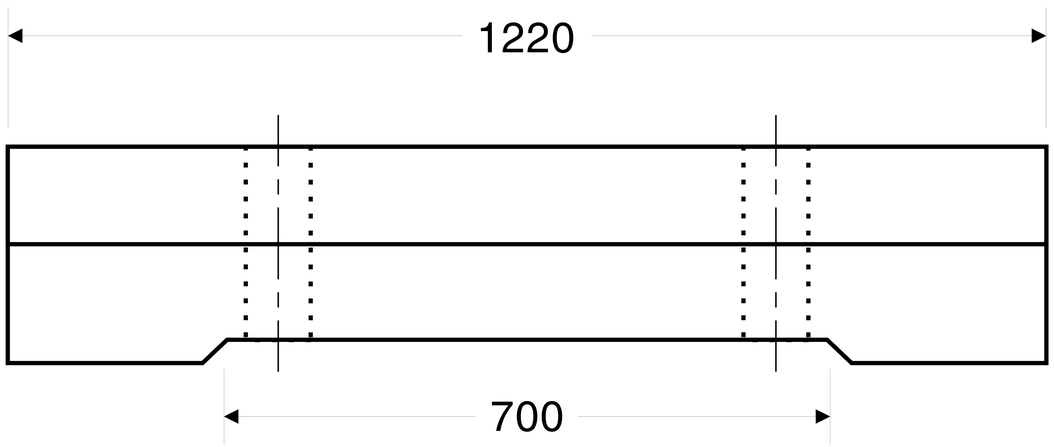

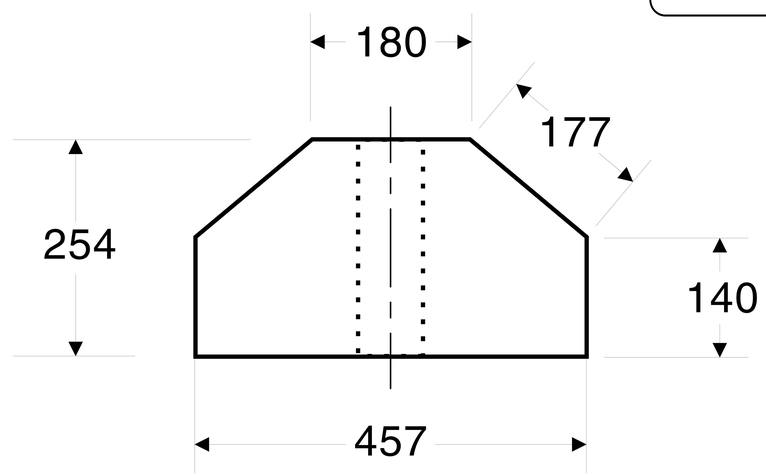

Note: Les cotes sont en mm.

Dimensions	48" x 18"	
Hauteur:	6,5"	
Couleur:	Naturelle (béton) ou jaune	
Poids:	680 lbs	310 kg

**Dimensions: Tolérancement ± 10 mm

H:\Accessoires\Base de Béton\BD-310.Fiche technique, 2018-02-05. Format 8,5x11\Par Signalisation Lévis inc.